Հակահրդեհային ազդանշումների միացման սխեման

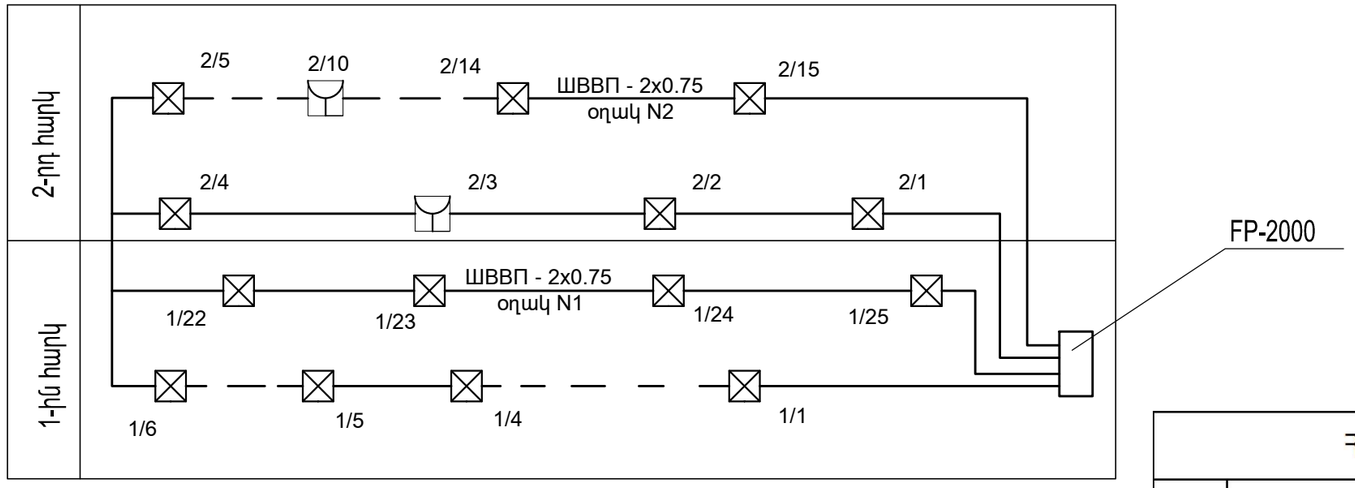

ՊԱՅՄԱՆԱԿԱՆ ՆՇԱՆՆԵՐ

Հաղորդալար

Հրդեհային տվիչ, ծխի

Հրդեհային տվիչ ձեռնա արումով

2/23 Օղակի համարը

Հակահրդեհային համակարգի մասնագիր			
ՀՀ ը/կ	Սարքավորումների և նյութերի անվանումը	Չափ. միավ.	Քանակը
1	Հակահրդեհային ազդանշումների պանել 2 օղակի համար FP-2000/կամ համարժեք/	լ-զմ	1
2	Հրդեհային տվիչ, ծխի DP-2061 /կամ համարժեք/	հատ	32
3	Հրդեհային տվիչ, ձեռնավարումով DM-2000 /կամ համարժեք/	հատ	9
4	Հերմետիկ կուտակիչային մարտկոց 24Ֆ, 6.5Ա	հատ	2
5	ШВВП 2x0.75 հատվածքով պղնձե հաղորդալարի անցկացում	գծ.մ	2000
6	Ճկախողովակ D=16մմ	գծ.մ	2000
7	911-ծառայության հետ կապի միջոց /Tandem-2M-ին /կամ համարժեքը/	հատ	1

Ծրագրի առաջադրանք՝ ТАТ-05			
Նախագծ.	.		
Գլխ. մասն.	.		
Պաշտոն	Ազգանուն	Ստորգր.	

Աբովյանի մանկապարտեզի կառուցում

Հակահրդեհային ազդանշումներ	Փուլ	Թերթ	Թերթեր
	ԱՆ	ՀԱ-2	4
Հակահրդեհային ազդանշումների միացման սխեման և մասնագիրը:	INTER energia	ԻՆՏԵՐ էներգիա ՍՊԸ	